neius

your professional solution

TOP PERFORMANCE
PLATINUM VERSION
TOP PERFORMANCE

Cod.1099/791

Telecamera AEW PTZ Super Starlight 16MP 44X

CARATTERISTICHE TECNICHE

Telecamera PTZ

- Auto-Tracking Early Warning (AEW)
- Fino a 1920×1080 @ 60fps
- Illuminazione min. Colore: 0,0008Lux@F1.5
- Zoom ottico: 44×, zoom digitale 16×

Telecamera Panoramica

- Otto CMOS da 1/1,8”
- Fino a 4096×1800 * 2c.@30fps
- Orizzontale: 360°, Verticale: 74°
- Altoparlante incorporato
- S+265/H.265/H.264/M-JPEG
- IP66

Telecamera PTZ	
Sensore immagine	CMOS da 1-1,8”
Standard Video	PAL/NTSC
Illuminazione min.	Colore: 0,0008lux@ (F1.5, ACG ON)
Tempo otturatore	Da 1s a 1/100.000s
Day & Night	Doppio filtro IR Cut
Wide Dynamic Range	140dB
Lunghezza focale	6mm～264mm, 44× ottica
Zoom digitale	16×
Velocità zoom	<5s
Angolo di visualizzazione	Campo visivo orizzontale: 61,2° (w)～2° (t)
Range apertura iride	F1.5~F4.8
Range asse orizzontale	360°
Velocità rotazione orizzontale	Velocità manuale di rotazione: 0,1°~160°/s, Velocità orizzontale in Preset: 200°/s
Angolazione di inclinazione	-16°~90° (Flip automatico)
Velocità di inclinazione	Velocità manuale di inclinazione: 0,1°~120°/s, Velocità preimpostata inclinazione: 120°/s
Posizione 3D	Sì
Presets	500
Accuratezza presets	±0,3°
Scan	8
Cruise	16, fino a 32 predisposizioni per navigazione
Pattern	8, ognuno con memoria da 600s o 1000 ordini
Memoria spegnimento	Sì
Protocolli RS-485	DOME_PELCO_D，DOME_PELCO_P，DOME_PLUS
Risoluzione max.	1920x1080
Mainstream	PAL: 50fps (1920×1080, 1280×960, 1280×720) NTSC: 60fps (1920×1080, 1280×960, 1280×720)
Substream	PAL: 25fps (704×576, 704×288, 352×288) NTSC: 30fps (704×480, 704×240, 352×240)
Terzo stream	PAL: 25fps (1920×1080, 1280×960, 1280×720, 640×480, 704×576, 352×288) NTSC: 30fps (1920×1080, 1280×960, 1280×720, 640×480, 704×480, 352×240)
Telecamera Panoramica	
Sensore immagine	CMOS da 1-1,8”
Standard Video	PAL/NTSC
Illuminazione min.	Colore: 0,01lux@ (F2.2, ACG ON)
Tempo otturatore	Da 1s a 1/100.000s
Lunghezza focale	5mm
Range apertura iride	F2.2
Angolo di visualizzazione	Orizzontale: 360°, Verticale: 74°
Risoluzione max.	4096X1800*2 canali
Mainstream	PAL: 25fps 2x(4096×1800, 3840×1680, 2720×1192) NTSC: 30fps 2x(4096×1800, 3840×1680, 2720×1192)
Substream	PAL: 25fps (704×320) NTSC: 30fps (704×320)
Terzo stream	PAL: 25fps (1280×560) NTSC: 30fps (1280×560)
Illuminatore	
LED IR	N/D
Portata IR	N/D
LED a luce bianca	4
Laser	Sì
Distanza laser	500m

Standard di compressione	
Compressione video	S+265/H.265/H.264/M-JPEG
Video Bit rate	32Kbps~16Mbps
Compressione audio	G.711A/G.711U/ADPCM/AAC
Audio Bit rate	8K～48Kbps
Dotazione	
Attivazione allarme	Harsh Voice Alarm, rilevazione movimento, allarme maschera, allarme porta, allarme di disabilitazione della rete, conflitto IP, rilevamento conflitto MAC
Analisi video	Tripwire (attraversamento linea virtuale), doppio Tripwire (attraversamento linea virtuale), perimetro, abbandono oggetto, oggetto perso, vagabondaggio, corsa, parcheggio, rilevamento facciale, conteggio delle persone, affollamento, rilevamento in servizio, video anomalo, audio anomalo, mappa di calore, rilevamento casco di sicurezza
Early Warning (EW)	Sì
Auto-Tracking	Sì
Impostazione immagine	Saturazione, luminosità, contrasto, nitidezza, regolabili dal software client o dal browser web
Miglioramento immagine	BLC/3D DNR/HLC
ROI	7 aree dinamiche sia per mainstream che per substream, supporta tracciamento automatico ROI
OSD	16×16, 24×24,32×32, 48×48, 64x64, 96x96, dimensione adattabile, lettere ad es. per settimana, data, ora, Totale 5 zone
Overlay immagini	Sì
Privacy Mask	Sì
Smart Defog	Sì
Rete	
Protocolli	TCP/IP, ICMP, HTTP, HTTPS, DHCP, DNS, DDNS, MULTICAST, UPnP, FTP, IPV4, NTP, RTSP, SMTP, IGMP, QoS, PPPoE
Compatibilità del sistema	ONVIF (PROFILO S), SDK, CGI, P2P
ANR	Memorizzazione automatica del video nella scheda SD quando NVR è scollegato e caricamento del video su NVR quando la connessione è di nuovo disponibile
Connessioni remote	7
Client	Controllo Neius
Versione web	Web5
Interfaccia	
Interfaccia di comunicazione	1 porta Ethernet auto-adattiva RJ45 da 10M/100M
Audio	1/1
Allarme	8/2
Pulsante Reset	Sì
Memoria a bordo	Slot per schede Micro SD integrato, fino a 128 GB
RS-485	Sì
BNC	Sì
Tergicristallo	N/D
Dati generali	
Versione firmware	NVSS_V15.2.0.20180828
Lingua client web	11 lingue Inglese, russo, spagnolo, coreano, italiano, turco, cinese semplificato, cinese tradizionale, tailandese, francese, polacco
Condizioni di funzionamento	-30°C~65°C, 0-95%UR
Alimentazione	24VCA±15%
Consumi elettrici	102W (IR OFF), 119W (IR ON)
Protezione	IP66
Riscaldatore	N/D
Dimensioni	Φ358x568mm
Peso	17kg

1099/791 telecamera AEW PTZ Super Starlight 16MP 44X

DIMENSIONI (mm)

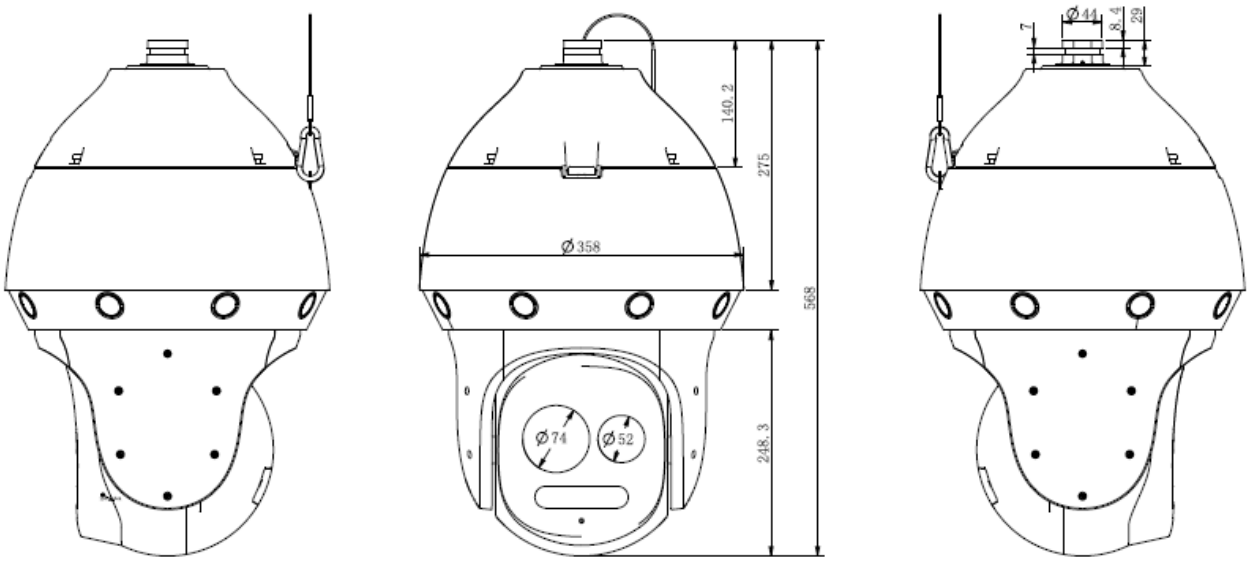

ACCESSORI

Installazione a parete Incluso	3000/146 Scatola di giunzione	3000/143 Staffa pensile
	3000/147 Adattatore da palo	3000/145 Adattatore angolo

Le specifiche tecniche sono soggette a variazioni senza preavviso.

Urmet S.p.A. | Via Bologna, 188/C | 10154 TORINO (ITALY)
T +39 011.24.00.000
info@urmet.com | **urmet.com**
SERVIZIO CLIENTI +39 011.23.39.810